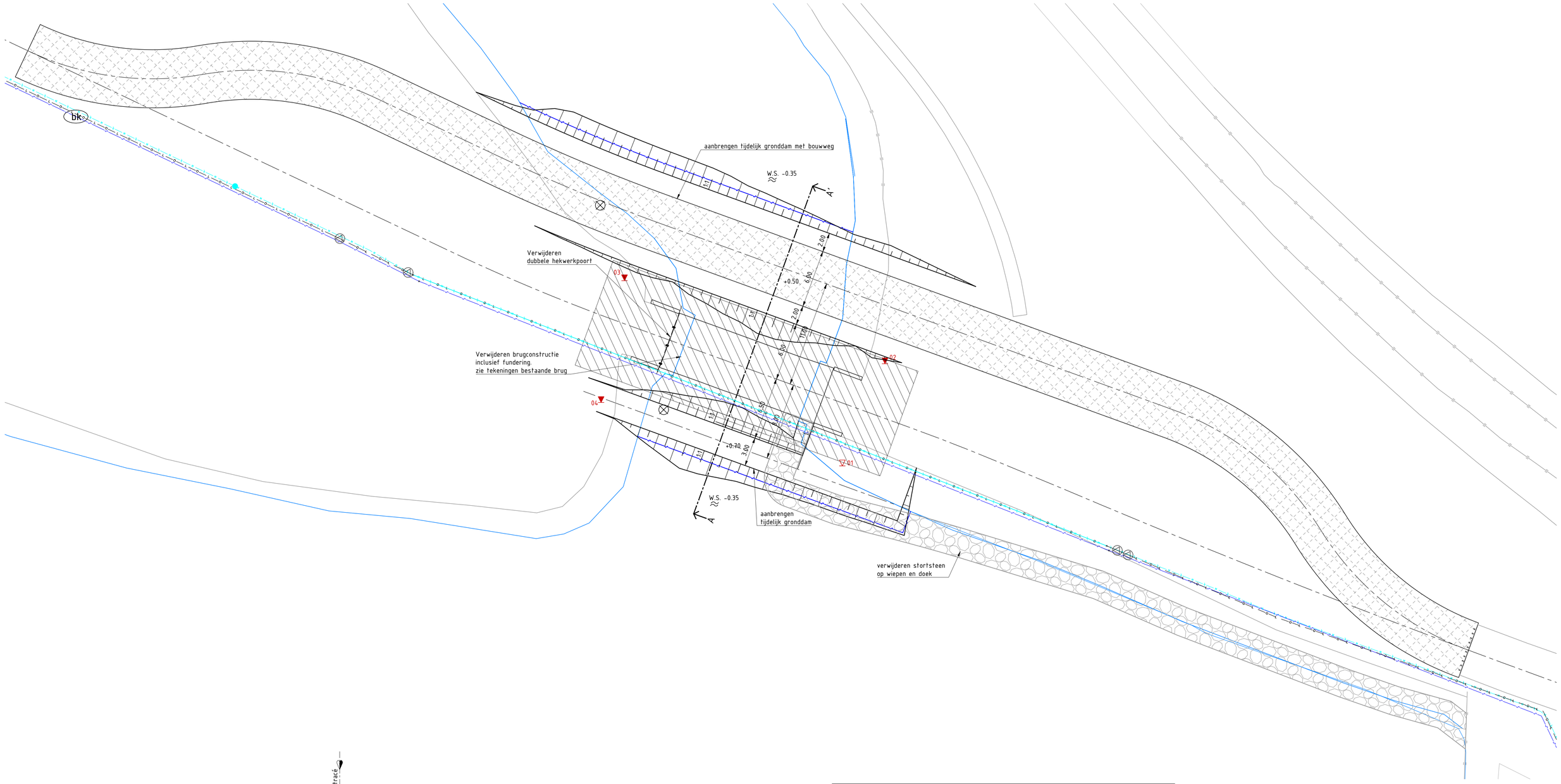

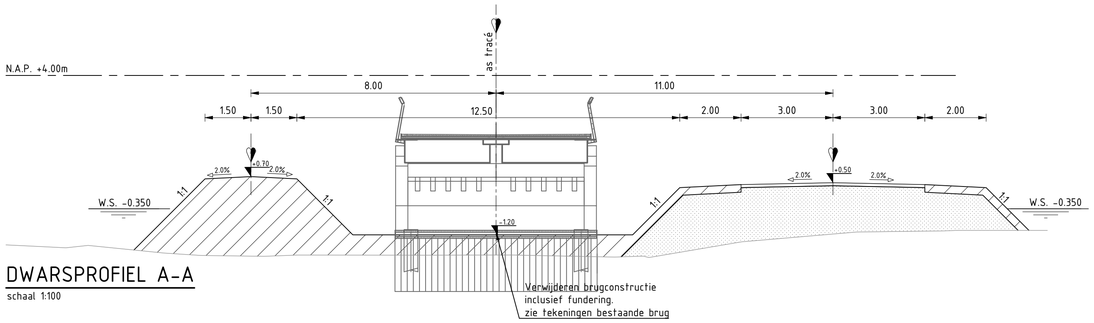

DWARSPROFIEL A-A

schaal 1:100

Verklaring

LEGENDA GEOTECHNISCH ONDERZOEK

0 2 4 6 8m
Schaal 1:200

- 14 — Locatie sondering met kleef (13 stuks) Diepte 25m-mv
- 01 — Niet uitgevoerde sondering (1 stuk)

LEGENDA BESTAAND

- waterlijn N.A.P. -0.35
- waterlijn bestaande situatie

LEGENDA OPRUIMWERK

- zaagsnede
- freesvak
- verwijderen betonverharding
- verwijderen asfaltverharding
- ontgraven grond
- verwijderen stortsteen

LEGENDA TIJDELIJKE VOORZIENING

- ontwerpas
- kant verharding
- aanbrengen bouwweg
- aanvullen grond
- aanbrengen zand

LEGENDA KABELS EN LEIDINGEN

- Datatransport
- Laagspanning
- Middenspanning
- Gasleiding lage druk
- Waterleiding

Maten in meters, tenzij anders vermeld; materiaalmaten in mm, tenzij anders vermeld
Peilmaten in meters t.o.v. N.A.P., tenzij anders vermeld
Hoeken aangegeven in graden; coördinaten volgens RD-stelsel (RDNew, EPSG:28992)

Voor overige opruimingswerkzaamheden zie onderdeel A.

opdrachtnemer tekenwerk
SWECO

project: Bouw- en woonrijp maken Het Riet-Noord fase 1	getekend: A. Groeneveld
onderdeel: Kunstwerken	gecontroleerd: S. Vrieswijk
tekeningomschrijving: Bestaande sit. met opruimingswerk en tijdelijke voorzieningen	formaat: A1-L (ISO) / schaal: 1:200
situering: Blauwestad, Langelandbrug	projectnummer: 100510 / besteknummer: 2021-08
	objectnummer: / documenttype: Tekening
	documentstatus: DEFINITIEF
opdrachtgever: Provincie Groningen, St. Jansstraat 4, 9711 JN Groningen, 050 - 316 4911	uitgavedatum: 01-02-2022 / blad in bladen: 38 in 46
	tekeningnummer: B-202108-T106 / wijziging:

provincie groningen